第71回中国高等学校バレーボール選手権大会
広島県予選会　（女子組み合わせ）

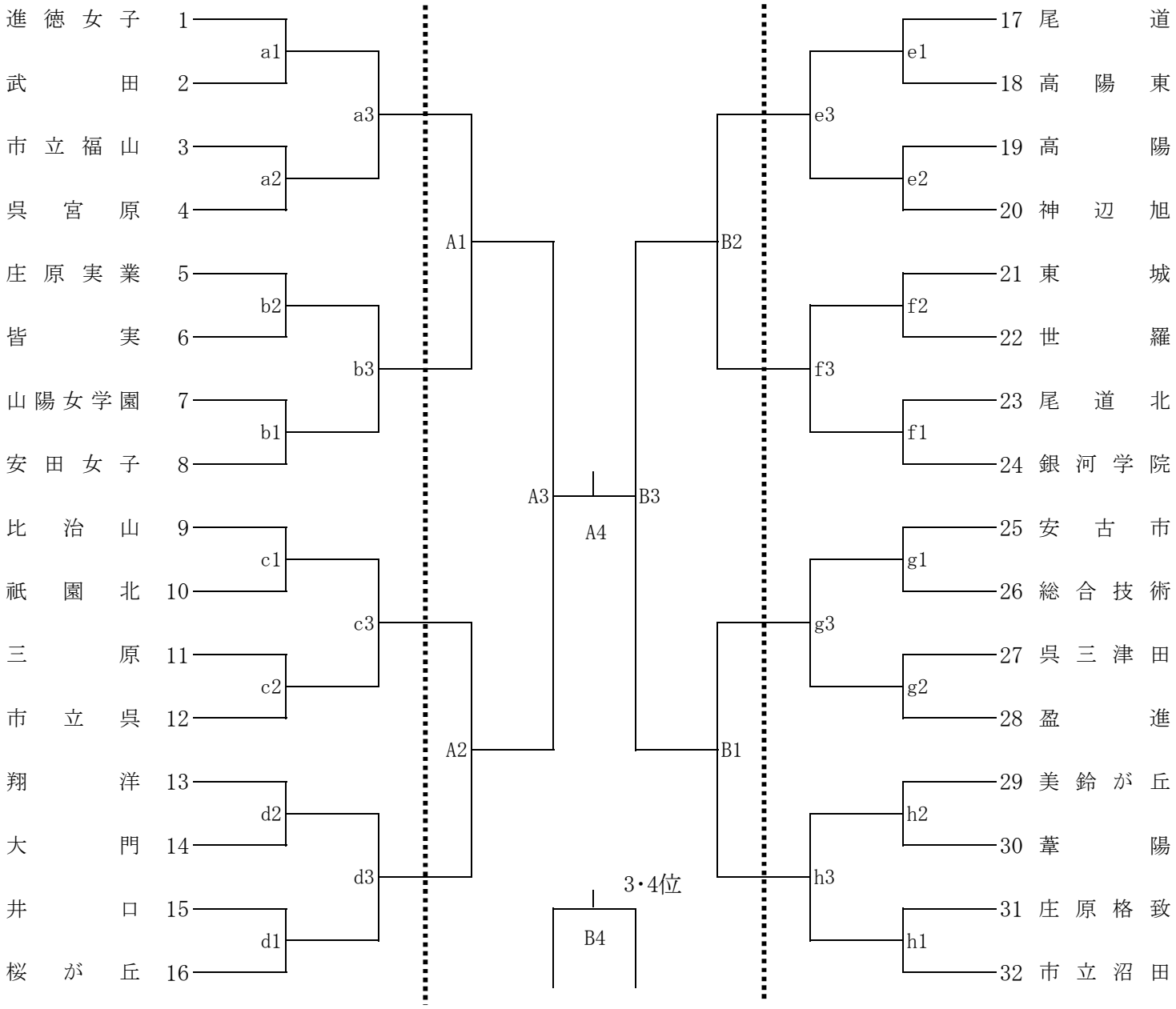

日時	会場	コート	責任者			入校時間	代表者会議	開　館	開始式	プロトコール
			会場	競技	審判					
4/20（土）	吉田運動公園	a ・ e	寺　本	大信	土手	10:00	10:45	11:00	11:00	11:30
	庄原市総合体育館	b ・ f	宅　嶌	岡野	小田					
	三次青陵	c ・ g	今　中	平　木	西　本					
	庄原格致	d ・ h	松　岡	鳴　本	閑　田					
4/21（日）	吉田運動公園	A・B	寺　本			9:00	9:45	10:00	10:00	10:30

試合結果連絡先（ＦＡＸ番号）

中国新聞	082-291-5852
読売新聞	082-243-7812
TSS	082-251-0241
バレー協会	082-224-2210
高体連	082-223-2022