第76回　中国高等学校バレーボール選手権大会広島地区予選会（男子）　令和6年4/7（日）・4/13（土）・4/14（日）

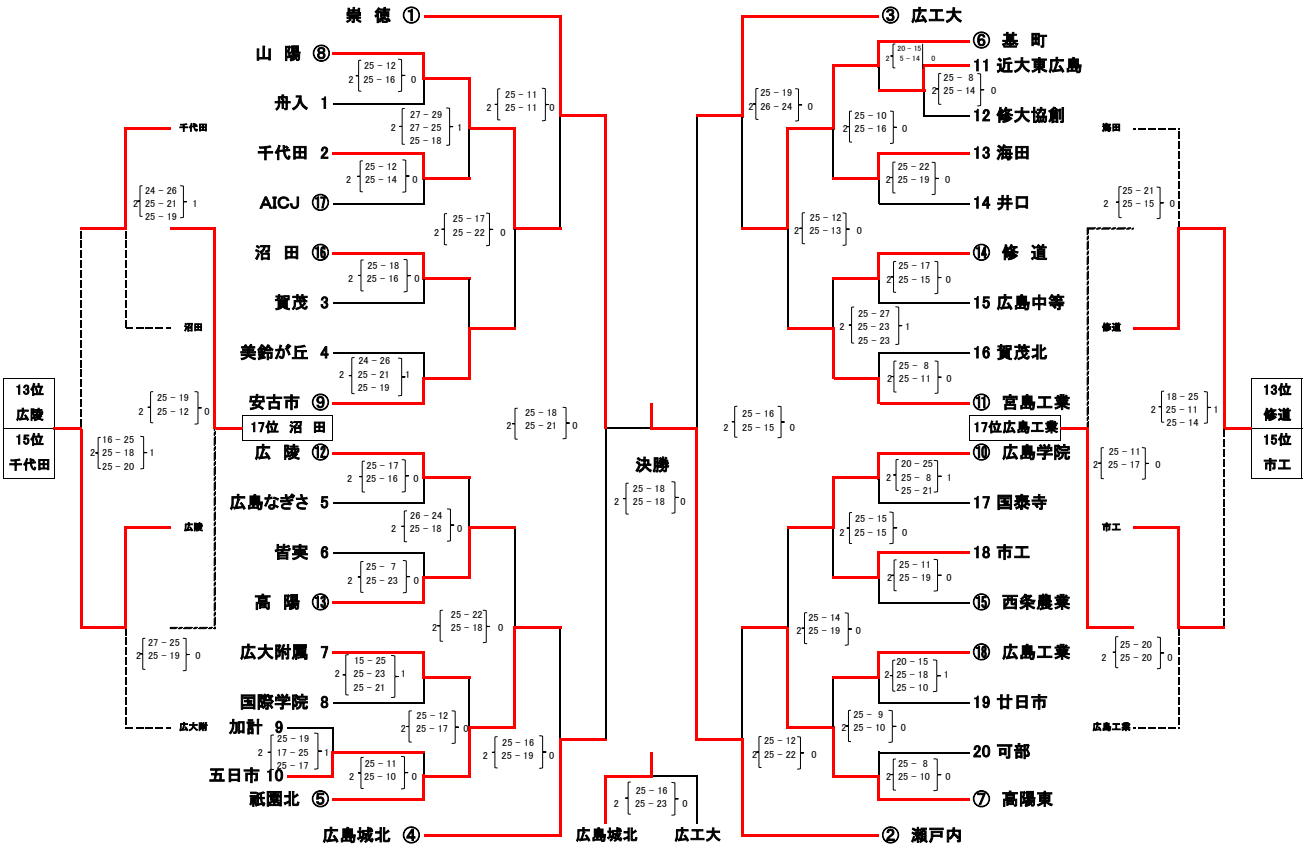

【 最終順位決定戦 】

5位～8位決定戦

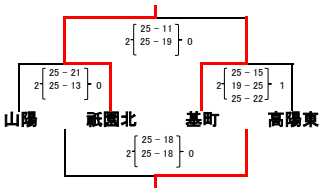

9位～12位決定戦

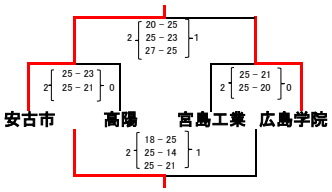

＊地区18位までに県大会の出場権が与えられる。

順位	1	2	3	4	5	6	7	8	9
得点	18	17	16	15	14	13	12	11	10
校名	瀬戸内	崇徳	広島城北	広工大	祇園北	基町	高陽東	山陽	安古市

順位	10	11	12	13		15		17	
得点	9	8	7	5.5	5.5	3.5	3.5	1.5	1.5
校名	広島学院	高陽	宮島工業	広陵	修道	千代田	市工	広島工業	沼田