令和５年度広島県高等学校新人バレーボール大会広島地区予選会　女子試合結果

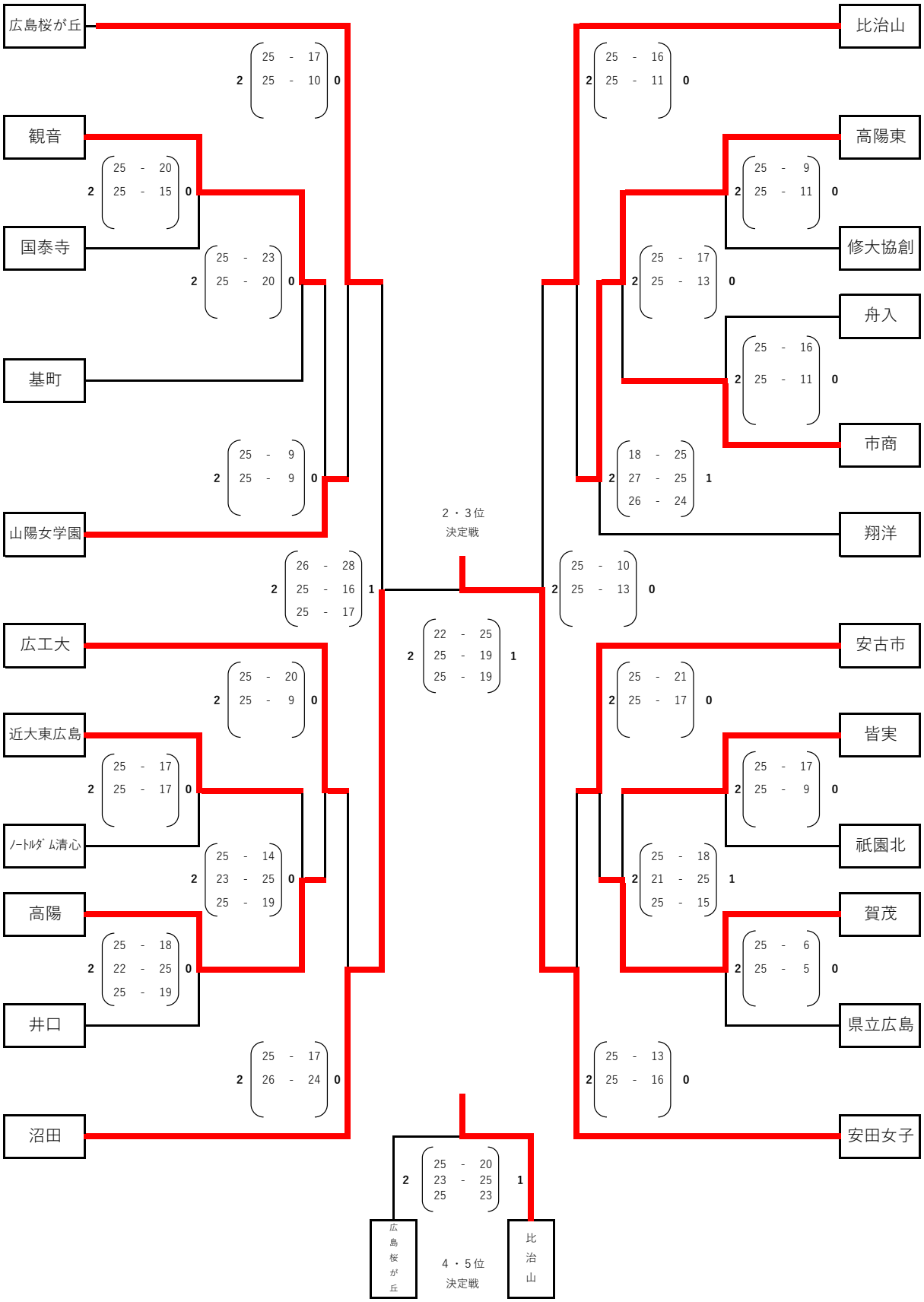

令和５年度広島県高等学校新人バレーボール大会広島地区予選会　女子試合結果

６位～９位決定戦

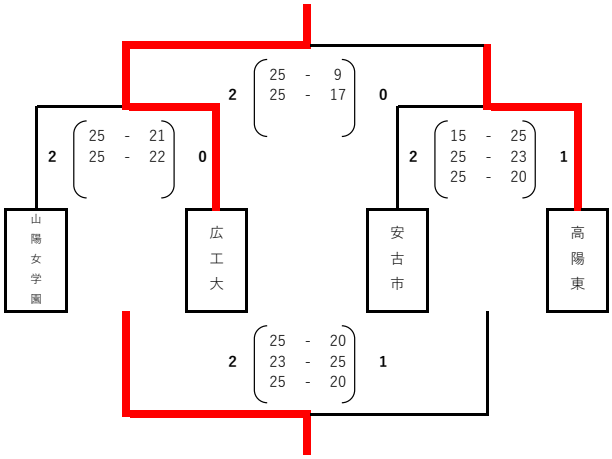

10位～13位決定戦

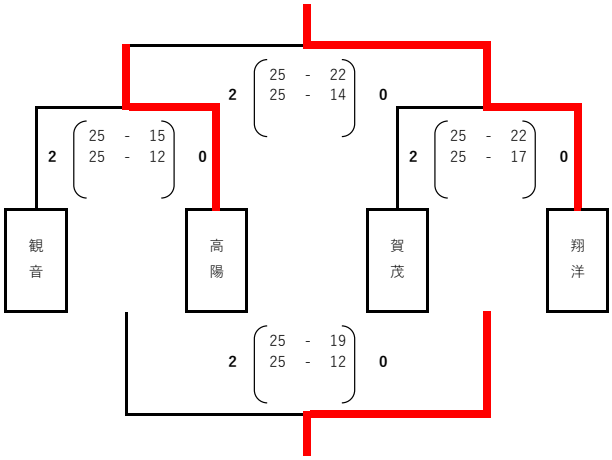

14位～17位決定戦

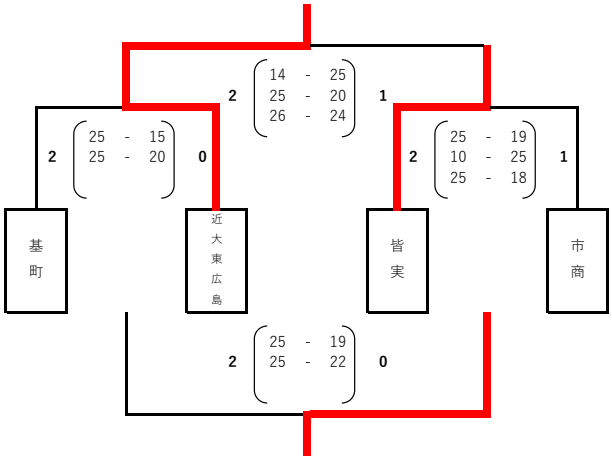

順位	1	2	3	4	5	6	7	8	9	10	11	12	13	14	15	16	17	18（7校）		
得点	24	23	22	21	20	19	18	17	16	15	14	13	12	11	10	9	8	4		
校名	進徳女子	安田女子	沼田	比治山	広島桜が丘	広工大	高陽東	山陽女学園	安古市	翔洋	高陽	賀茂	観音	近大東広島	皆実	市商	基町	国泰寺	井口	修大協創
																		舟入	県立広島	祇園北
																		ノートルダム清心		